Tekniske tegninger

Heve Skyvedør - furu, tre/alu, 2- & 3-lags glass

124mm karmdybde

SPAREVINDUER

Heve Skyvedør

2-lags glass - 124mm karmdybde, furu

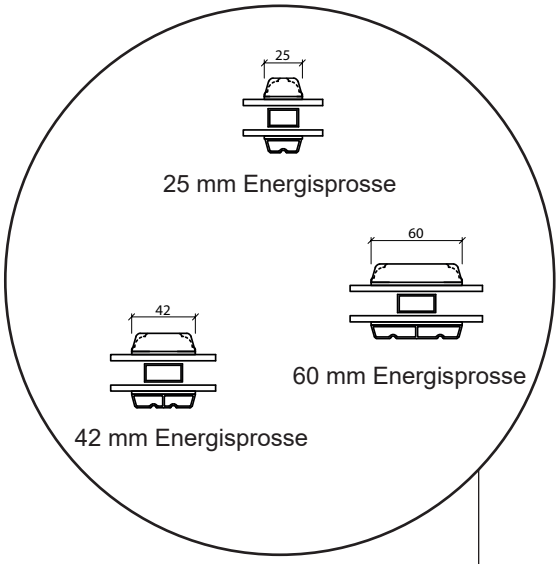

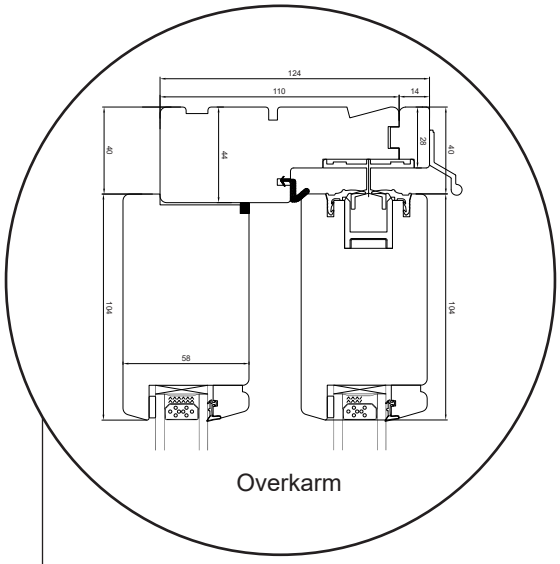

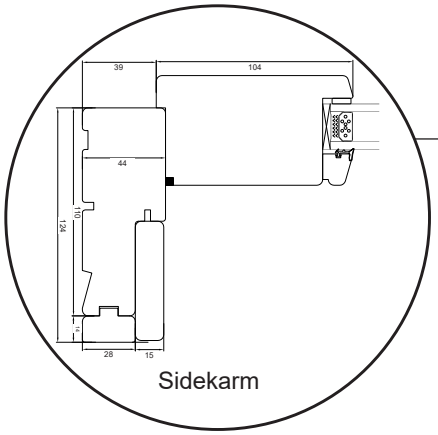

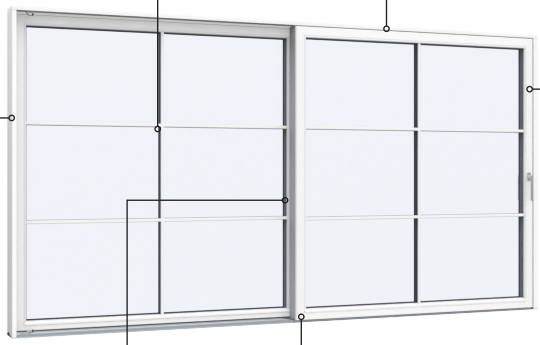

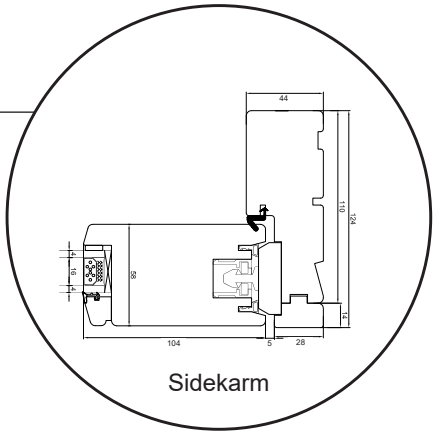

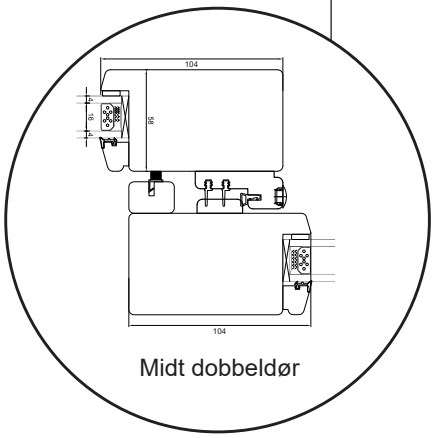

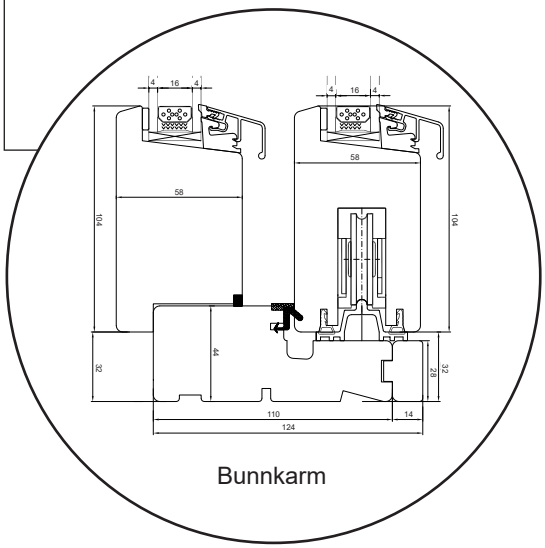

+47 66 90 03 03
post@sparevinduer.no
SPAREVINDUER

Heve Skyvedør

2-lags glass - 124mm karmdybde, furu/Alu

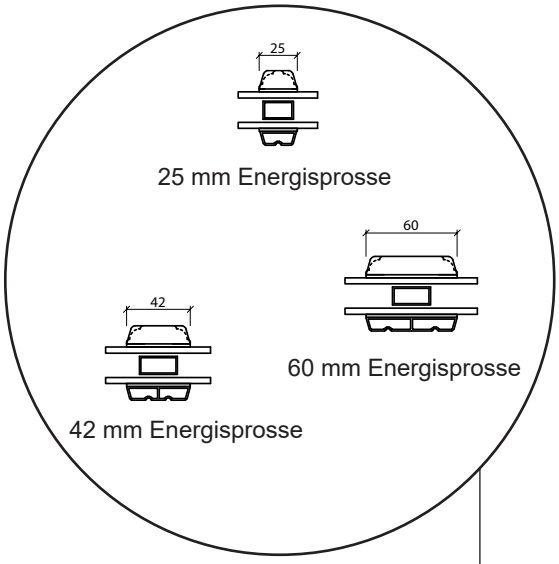

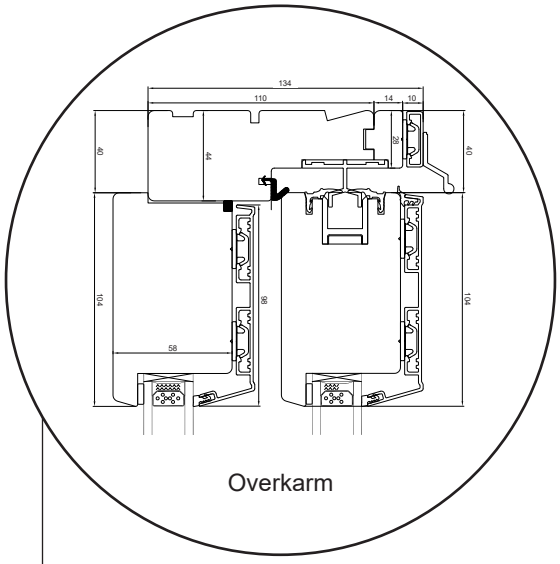

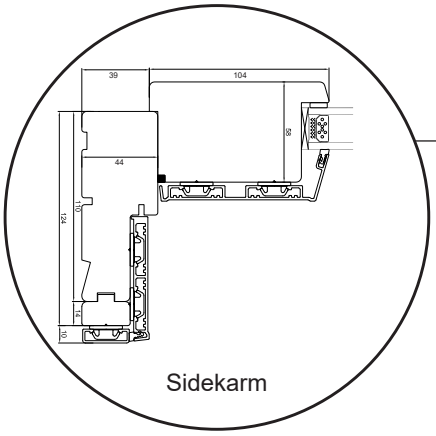

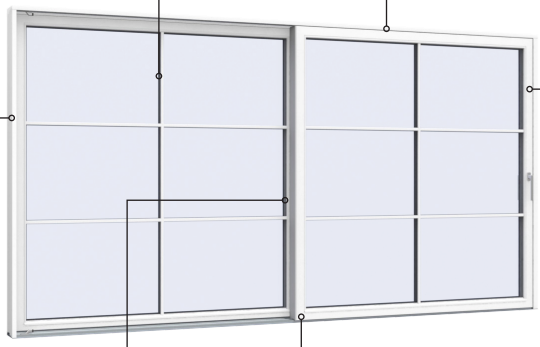

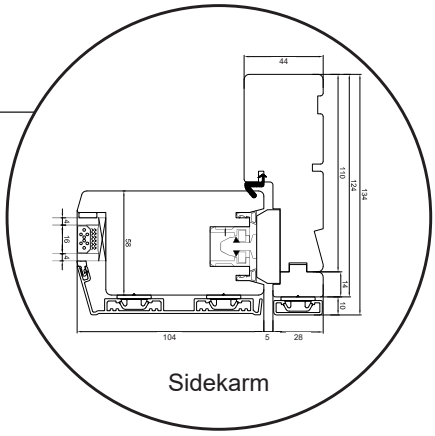

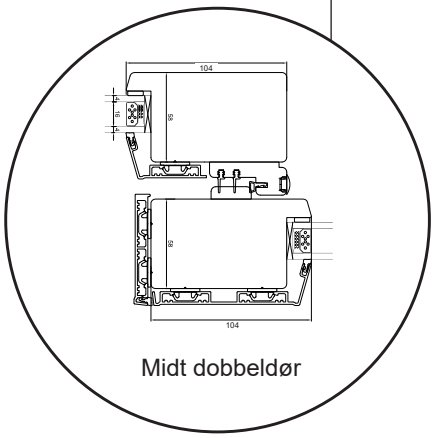

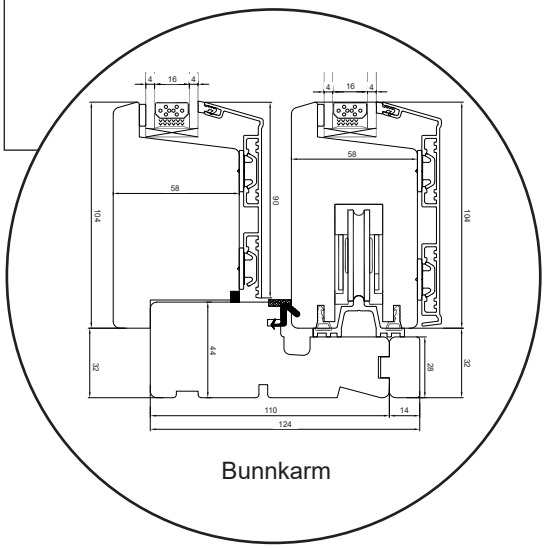

+47 66 90 03 03
post@sparevinduer.no
SPAREVINDUER

Heve Skyvedør

3-lags glass - 124mm karmdybde, furu/Alu

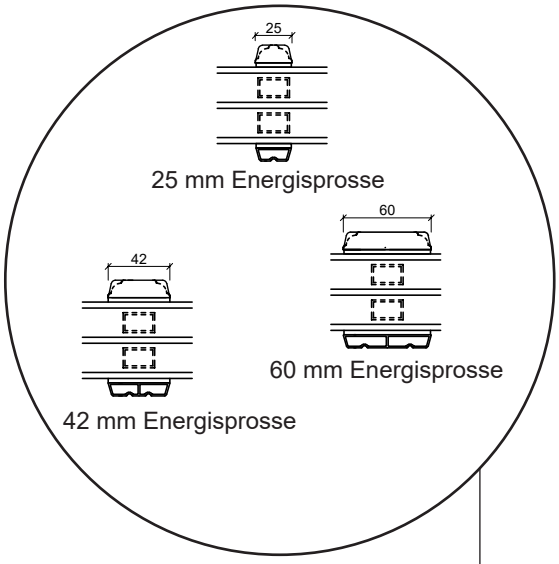

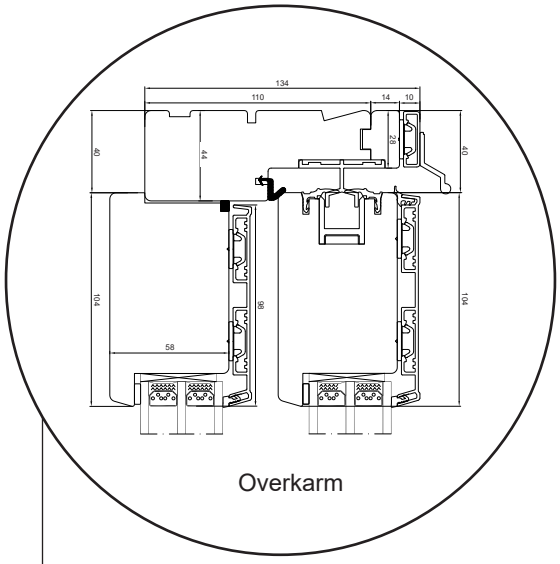

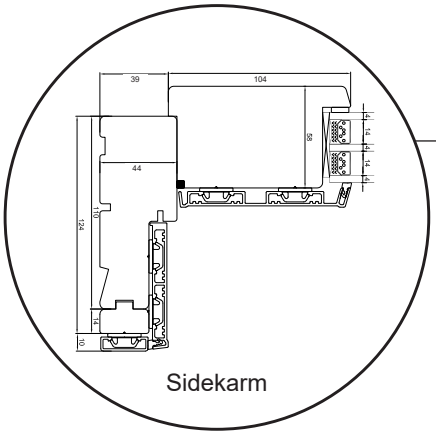

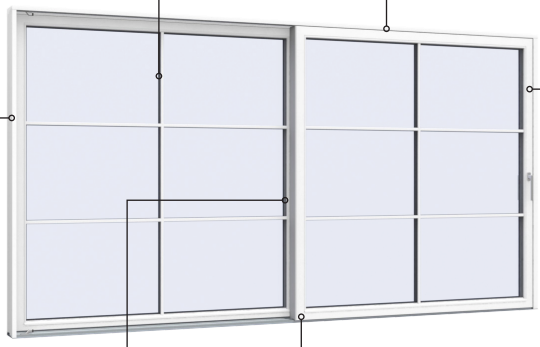

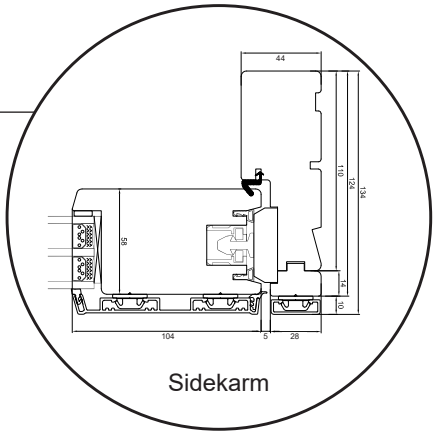

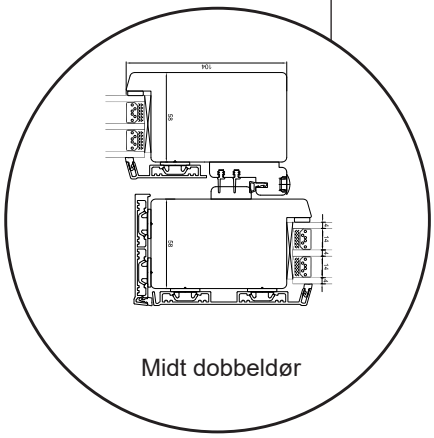

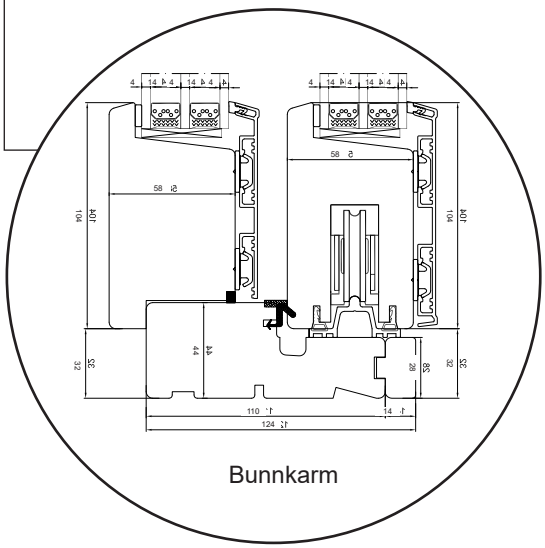

+47 66 90 03 03

post@sparevinduer.no

SPAREVINDUER